低液位抽吸泵
带自动液位传感器
适用于洪水防护

Chromatic C240 WF Sensoflat, C270 WF

典型应用

该系列泵适用于清水或含有微小固体颗粒的污水的泵送。在地表水位达到5mm的时候，该系列泵会自动启动排水功能，防止在没有泵坑或地漏的房间内可能发生的严重的水淹情况。例如：溢出的洪水，暴雨，管道爆裂或洗衣机故障等。水泵的出口在泵的顶端，被排放的会流过与出口相连接的冷却夹套，并对电机表面进行有效地冷却，可以在连续运行和较水位运行的情况下避免电机过热。(特别是短时的间歇式运行中)。自带的全自动液位开关在水位刚到5mm的时候就会自动启动水泵，可以将地表的水位减低到2mm后泵就会停止运行。

安装形式：移动式或固定式安装

适用泵送介质：清水、污水、含有最大颗粒直径不超过3mm的柔软固体的生活污水。最高输送流体温度35°C，短时最高温度：60°C。

运行模式：C240:持续运行(S1),在介质温度为36℃-60℃的范围内间歇运行(S3 30%)

C270：间歇式运行

性能曲线

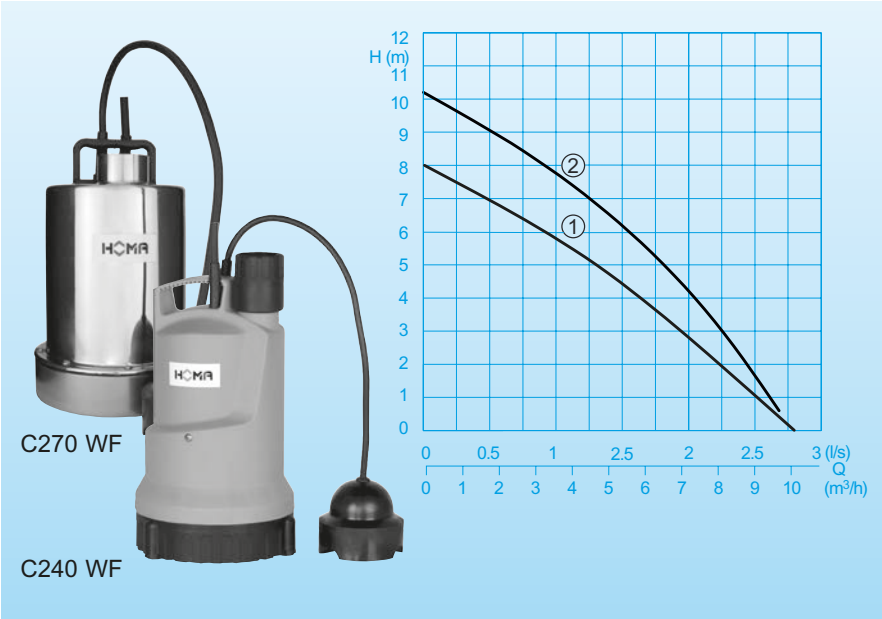

技术参数

编号 no.	设备型号	输入功率 P_1 (kW)	输出功率 P_2 (kW)	电压 50 Hz (V)	额定电流 (A)	电缆线型号	重量 (kg)
①	C240 WF	0,50	0,25	230/1Ph	2,2	H07RN8-F3G1	5,4
②	C270 WF	0,70	0,45	230/1Ph	3,2	H07RN-F3G1	7,0

电机转速:2850rpm　　卸料口尺寸: G 1¼

结构:

潜水式水泵,包括：

泵：垂直出口的单级离心泵，

叶轮：开式多通道叶轮，

球形间歇为：　C240：3mm, C 270:2mm

电机：压力密封型潜水电动机，

不锈钢电机外壳。

绝缘等级为：B；

防护等级:IPX8，电机绕组中内嵌热敏电阻。

传动轴/轴承：大直径不锈钢旋转轴,自润滑滚珠轴承。

密封圈：C240:三层唇形轴密封和陶瓷覆盖的密封表面。

C270: 径向和轴向组合密封圈

材质

电机外壳 电机轴 螺栓	不锈钢
过滤器 外壳 C240 C270	 耐冲击塑料 不锈钢
叶轮 压盖	
密封件	NBR

随机配备

C270: 泵带开关传感器,10m连接电缆线和电源插头。

C240: 泵带开关传感器,双头接头G1/4"和软管接头10m连接电缆线和电源插头

外形尺寸和安装示例（所有尺寸单位均为：mm）

C240 WF

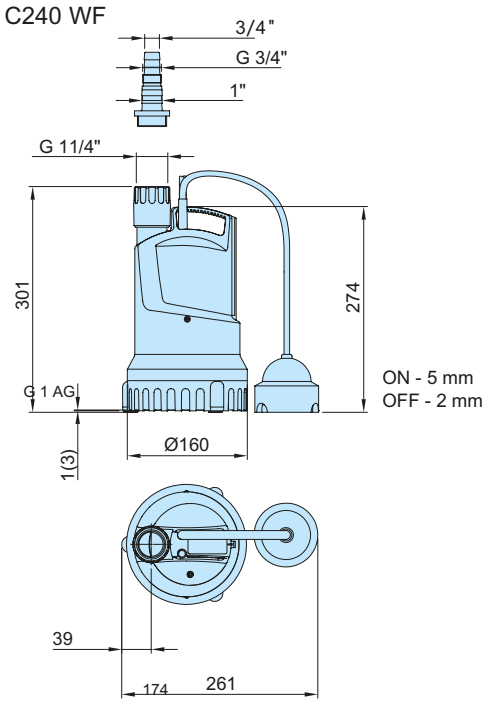

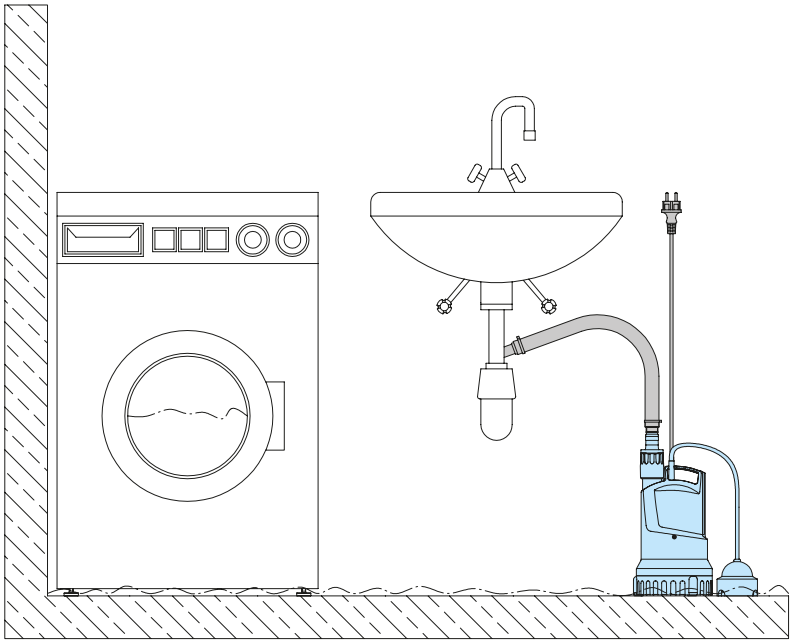

C270 WF

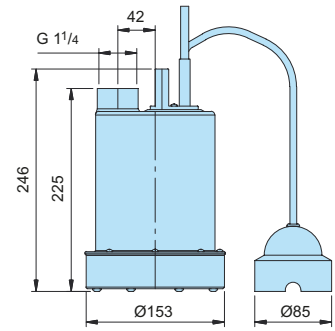

附件:

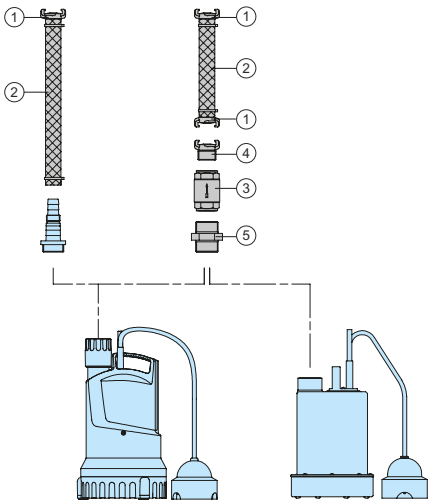

零件描述	尺寸	零件编号
① 软管连接器，黄铜	1“ ¾“	2003313 2003213
② PVC软管，每m	1“ Ø 25 mm 1¼“ Ø 19 mm	2621000 2620700
塑料胶线圈，每m	1“ Ø 25 mm ¾“Ø 19 mm	2632025 2032019
软管卡箍	¾“ - 1“	2302330
③ 黄铜止回阀	BSP 1¼“	2009027
④ 黄铜 刚性连接器	BSP 1¼“	2005413
⑤ 双头连接器 黄铜	BSP 1¼“	2009019
○ 漏电保护器 2-pin, Fi 16/0.03 A		1561160

HOMA PUMP TECHNOLOGY

HOMA Pumpenfabrik GmbH
P.O.Box 22 63, D-53814 Neunk.-Seelscheid
Tel. +49 (0) 22 47 / 702-0, Fax +49 (0) 22 47 / 702 -44
e-mail: info@homa-pumpen.de
www.homapumps.com

We reserve the right to alter our specifications due to further technical developments.

0.0/0518 (DU) lü - 1.0/0418 (fly) 001 lü / Nr. 0030143GB